・パナソニックグループ化学物質管理ランク指針最新版（製品版）を遵守すること。
URL:http://panasonic.co.jp/eco/topics/suppliers/
・Observe the Panasonic Group Chemical Substances Management Rank Guidelines latest version (For Products).
URL:http://panasonic.net/eco/topics/suppliers/

NO.	PART NAME	METERIER	REMARK
1	UPPER COVER	ABS	
2	LOWER COVER	ABS	
3	SIDE COVER	ABS	
4	SIDE PANEL(SD CARD)	ABS	
5	ALC CONNECTOR		
6	MOUNT ADAPTER	ABS/PC	
7	SIDE PANEL(RIGHT)	ABS	
8	SD CARD SACKET		
9	ABF SWITCH		
10	SD CARD LOCK PLATE	AL PLATE	
11	REAR PANEL	AL PLATE	
12	SFP CONNECTOR		
13	AUDIO OUTPUT JACK		
14	SD CARD/ABF LED		
15	MIC/LINE INPUT JACK		
16	POWER LED		
17	INITIAL SET SWITCH		
18	MONITOR OUTPUT JACK		
19	EXT I/O CONNECTOR		
20	DC 12V INPUT TERMINEL		
21	NAME PLATE	Polyester Film	
22	SERIER NUMBER LABEL	Polyester Film	
23	CODE LABEL		
24	MOUNT LABEL		
25	LABEL	Polyester Film	

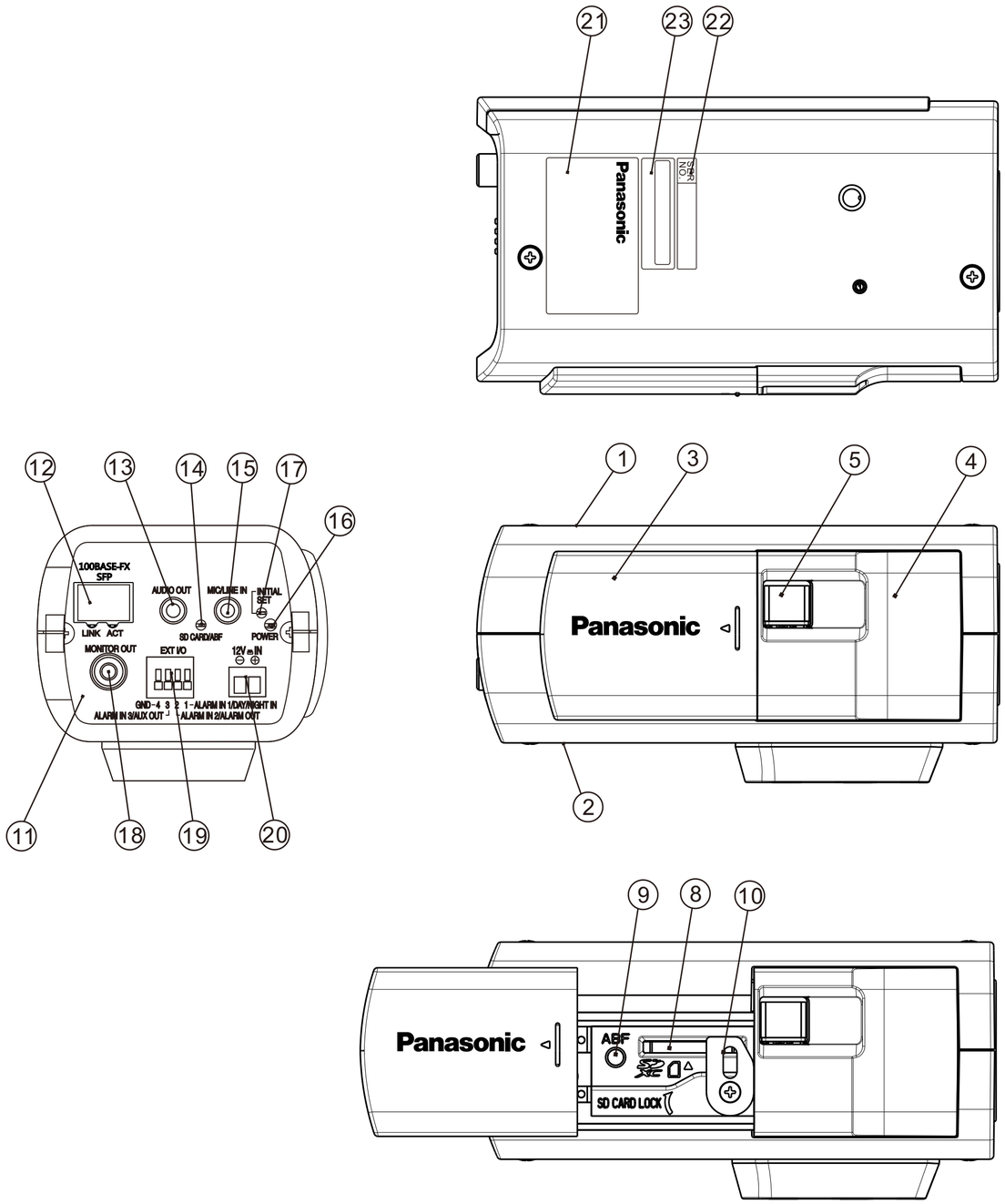

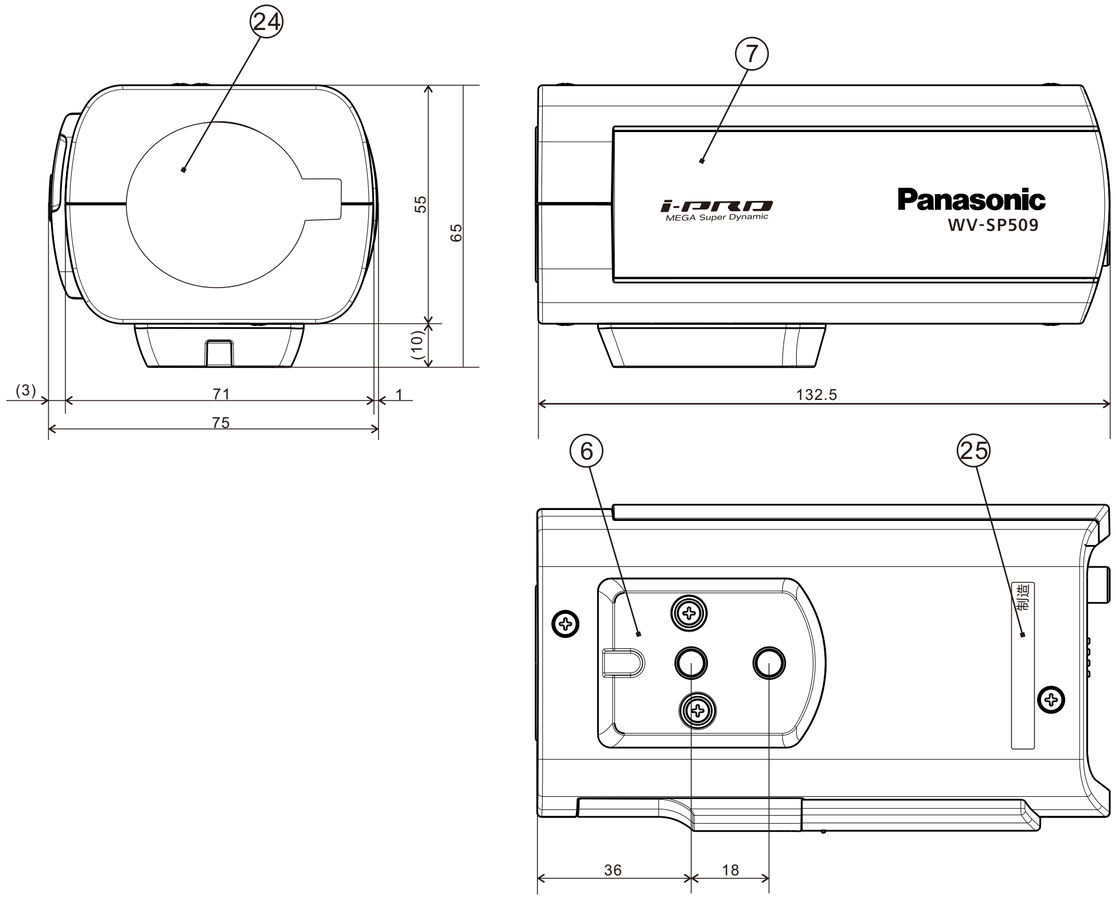

符号	年月日	訂正などの履歴	記印	検印
1				
2				
3				

単位：mm

記事		材質・寸法	処理・加工	製品品番又は型式	WV-SP509FH
尺度	1:1	設計 陈亮 2014.01.22	写製図 谢大印	検図	承認 高桥	図名	外观图
						図番又は部品品番	
						整理番号	/

A2

パナソニック システムネットワークス株式会社